8702

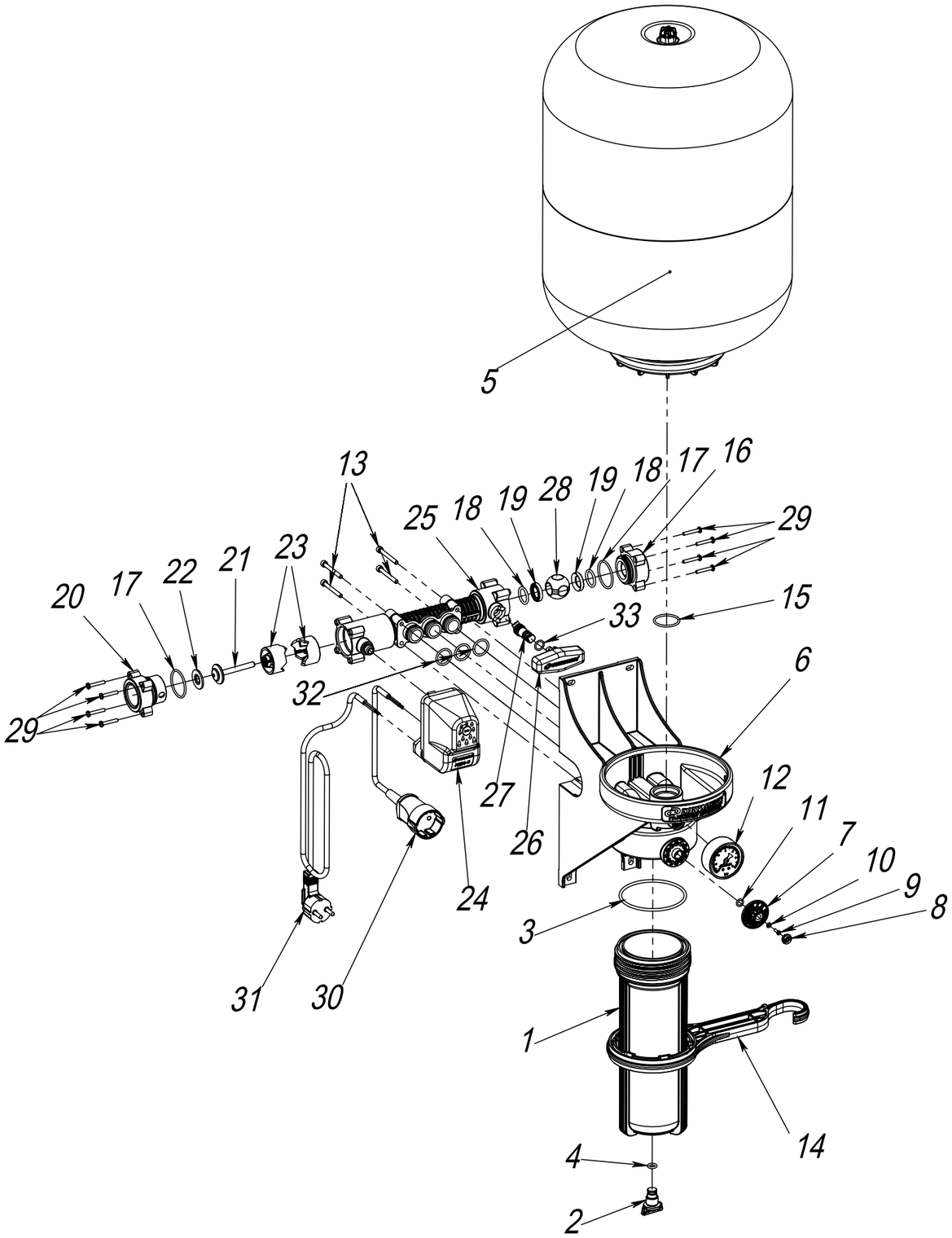

Поз.	Обозначение	Наименование	Кол.
1	М5082	Колба резьбовая фильтра 1 М (армлен)	1
2	М4008	Заглушка пластмассовая 38 (оранжевая)	1
3	М213	Кольцо 089-095-36 ГОСТ 9833-73	1
4	П0544	Кольцо уплотнительное 009-013-25-2-2	1
5	М6506	Гидроаккумулятор КРАБ-Т 50 (сборка)	1
6	М5277	Корпус КРАБ-Т 50 new	1
7	М4891	Диск циферблата КРАБ-Т	1
8	М4892	Заглушка диска циферблата КРАБ-Т	1
9	М1591	Винт - саморез Ø 2,9 х 9,5 полукругл. гол. DIN 7981 А2 нерж.	1
10	М4514	Шайба А3 оц. ГОСТ 11371-78	1
11	М1651	Кольцо 008-011-19-2-3 ГОСТ 9833-73	1
12	9003	Манометр MDA 50_6-1_4, аксиальный	1
13	М4928	Винт М5х45 оцинкованный DIN912 внутр шест., кл8,8	4
14	М4886	Ключ колбы резьбовой фильтра 1 МС	1
15	М193	Кольцо 032-036-25 ГОСТ 9833-73	1
16	М5825	Штуцер коллектора ВВ черный	1
17	М3037	Кольцо 036-040-25 ГОСТ 9833	2
18	М3036	Кольцо 020-25-30-2-3 ГОСТ 9833	2
19	М4259	Уплотнитель сферы крана шарового ПНД РР 32	2
20	М4888	Штуцер входной 1 М Краб-Т	1
21	М2469	Затвор клапана обратного ПНД РР 32 (Джилекс)	1
22	М2341	Прокладка резиновая Ø28- Ø11,5 - 2,1	1
23	М2468	Вставка клапана обратного ПНД РР 32 (Джилекс)	2
24	9002	Реле давления РДМ-5	1
25	М4889	Коллектор КРАБ-Т 18	1
26	М4264	Ручка крана шарового 32 (КРАБ)	1
27	М4262	Шток крана шарового ПНД РР 32	1
28	М4258	Сфера крана шарового ПНД РР 32	1
29	М4291	Винт-саморез Ø4,2х25 с полукругл. гол. (крест.) DIN 7981, А2 нерж.	8
30	М4693	Шнур чёрный ПВС-ВП 3х1,5- 1,1 м с розеткой	1
31	М4206	Шнур чёрный ПВС-ВП 3х1,5-1,1 м	1
32	М4513	Кольцо 021-025-25-2-3 ГОСТ 9833-73	3
33	М3034	Кольцо 012-015-19 ГОСТ 9833	1

Перв. примен.

Справ. №

Подп. и дата

Инв. № дубл.

Взам. инв. №

Подп. и дата

Инв. № подл.

Изм.	Лист	№ докум.	Подп.	Дата
Разраб.				
Пров.				
Т. контр.				
Н. контр.				
Утв.				

8702

КРАБ-Т 50 new

Лит.	Масса	Масштаб

Лист | Листов 1

ДЖИЛЕКС

Шифр: Копировал Формат А3