Список запасных частей

(1.355-100.0) T 12/1 *EU Пылесос сухой уборки

Содержание

T 12/1 *EU Пылесос сухой уборки (1.355-100.0) 3
5 Перечень запасных деталей T 12/1 *EU (5.972-272.0) 4
10 Корпус 5
7 Воздухопровод в компл. (4.692-031.0) 7
20 Всасывающая турбина 9
1 Корпус в сборе (4.605-071.0) 11
2 Всасывающая турбина в сборе (4.610-066.0) 13
30 Емкость 14
4 Колесо в сборе (4.515-324.0) 16
40 Принадлежности 18
50 Верхняя часть щетки ESB 28/34 20
51 Верхняя часть щетки ESB 28 21
52 Верхняя часть щетки ESB 34 23
53 Всасывающее устройство 25
1 Телескопическая всасывающая трубка (6.907-032.0) 27
2 Всасывающий шланг (6.906-665.0) 28
5 Перечень запасных деталей T 12/1 ERP2 (5.974-962.0) 29
10 Корпус 30
7 Воздухопровод в компл. (4.692-031.0) 32
20 Всасывающая турбина 34
1 Корпус в сборе (4.605-071.0) 36
1 Корпус комплектный (4.605-123.0) 38
2 Всасывающая турбина комплектный 850W (4.610-027.0) 40
2 Всасывающая турбина в сборе 700W (4.610-112.0) 42
4 Корпус комплектный (4.605-159.0) 44
30 Емкость 46
4 Колесо в сборе (4.515-324.0) 48
50 Принадлежности 50
11 Шланг упакованный NW35 1,5 м (2.889-132.0) 54
11 Шланг упакованный NW35 2.5m (2.889-133.0) 56
11 Шланг упакованный NW35 2.0m (2.889-161.0) 58
12 Изогнутый переходник антистатичесNW35 2K (2.889-148.0) 60
16 Турбонасадка для пола DN 35/32 (2.860-114.0) 62
20 Корпус насадки для сухой уборки T* (2.889-179.0) 64
21 Паркетная форсунка упакованный D360 NW35 (2.889-196.0) 65
33 Адаптер старый упакованный NW35 (2.889-312.0) 66

POS	Артикульный №	Описание	Количество	valid from	valid until
5	5.972-272.0	Перечень запасных деталей T 12/1 *EU	1		549999
	Текст позиции2:	13551010			
5	5.974-962.0	Перечень запасных деталей T 12/1 ERP2	1	550000	

POS	Описание	Количество
10	Корпус	1
20	Всасывающая турбина	1
30	Емкость	1
40	Принадлежности	1
50	Верхняя часть щетки ESB 28/34	1

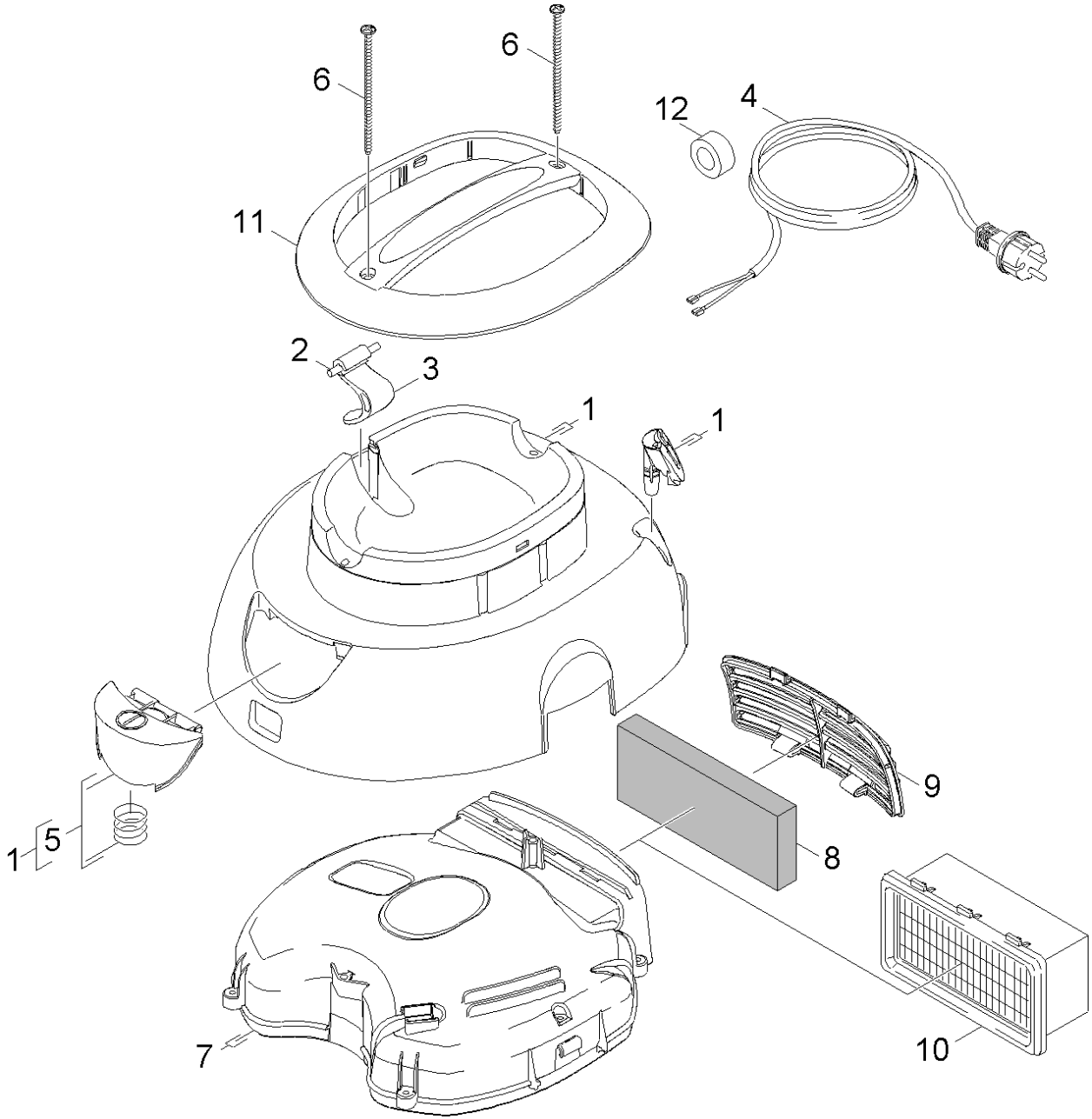
6
6
12
4
11
2
3
1
1
9
1
5
8
7
10

10 Корпус

POS	Артикульный №	Описание	Количество
1	4.069-001.0	Крышка в сборе	1
2	7.314-032.0	Цилиндрический штифт 5m6x50 -St ISO 2	1
3	5.032-597.0	Защёлка T12/1	1
4	6.649-655.0	Силовой кабель 12м PVC EU	1
5	4.324-019.0	Кнопка	1
6	7.303-155.0	Болт 5x100-A2-70 (IN6RD)	2
7	4.692-031.0	Воздухопровод в компл.	1
8	6.414-802.0	Выходные фильтры , 3 шт	1
9	5.033-650.0	Решетка продувочного отверстия	1
10	6.414-080.0	Фильтр упакованный HEPA, H13	1
11	5.321-727.0	Ручка T 12/1	1
12	6.346-043.0	Ферритовое кольцо	1

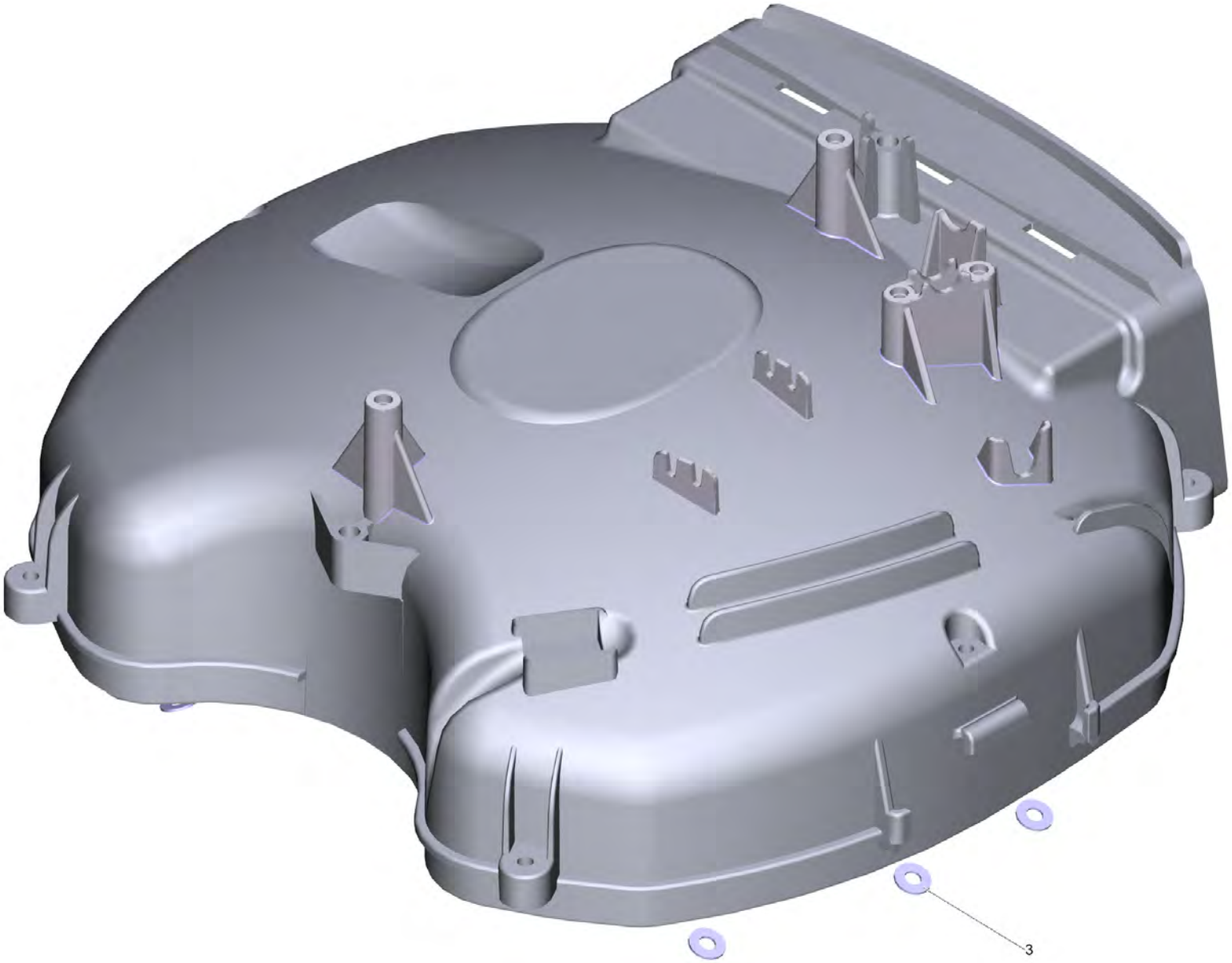
3

7 Воздухопровод в компл. (4.692-031.0)

POS	Артикульный №	Описание	Количество
3	6.343-145.0	Стопорная шайба 5	6

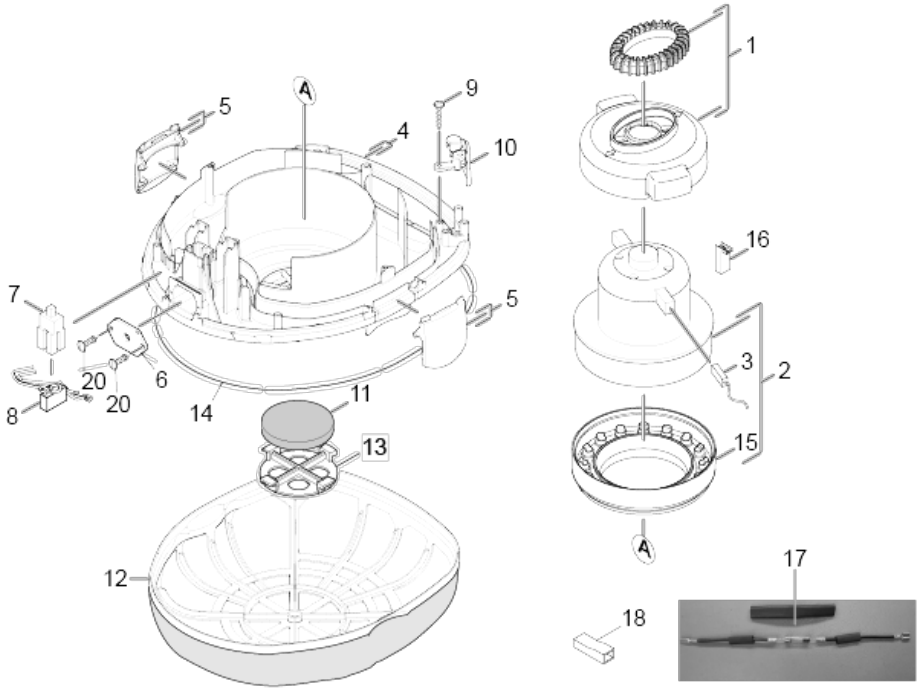
1
2
3
4
5
5
6
7
8
9
10
11
12
13
14
15
16
17
18
20
20
A
A

20 Всасывающая турбина

POS	Артикульный №	Описание	Количество
1	4.605-071.0	Корпус в сборе	1
2	4.610-066.0	Всасывающая турбина в сборе	1
2	6.490-180.0	Всасывающая турбина 230 В	1
	Текст позиции1:	without SEAL	
3	6.610-258.0	Комплект угольных щеток	1
4	4.605-070.0	Корпус в сборе T 12/1	1
5	5.033-412.0	Зажим	2
6	5.002-923.0	Защитная крышка	1
7	6.630-437.0	Переключатель вкл/выкл PUZZI	1
8	4.839-357.0	Электрическая деталь малая T 7/1	1
9	7.303-084.0	Винт 4x25 -10.9-R2R (K-In6Rd)	2
10	5.032-672.0	Тяговая разгрузка	1
11	6.414-611.0	Фильтры (5 шт.)	1
12	5.731-640.0	Фильтрующая корзина	1
13	5.032-674.0	Защита решёточного фильтра двигателя	1
14	6.273-240.0	Гребень уплотнения	1
15	5.363-618.0	Опора двигателя нижняя T12/1	1
16	6.490-268.0	Термовыключатель 130AC	1
17	4.500-676.0	Предохранитель	1
18	6.647-749.0	Изолирующая втулка 4,8	1
20	7.303-123.0	Винт с потайной головкой 3x16 -10.9-R2R	2

2

1 Корпус в сборе (4.605-071.0)

POS	Артикульный №	Описание	Количество
2	5.363-619.0	Подвеска двигателя сверху	1

2 Всасывающая турбина в сборе (4.610-066.0)

POS	Артикульный №	Описание	Количество
1		Мотор domel	1
2	5.363-618.0	Опора двигателя нижняя T12/1	1
3	6.610-258.0	Комплект угольных щеток	1
4	6.490-268.0	Термовыключатель 130AC	1

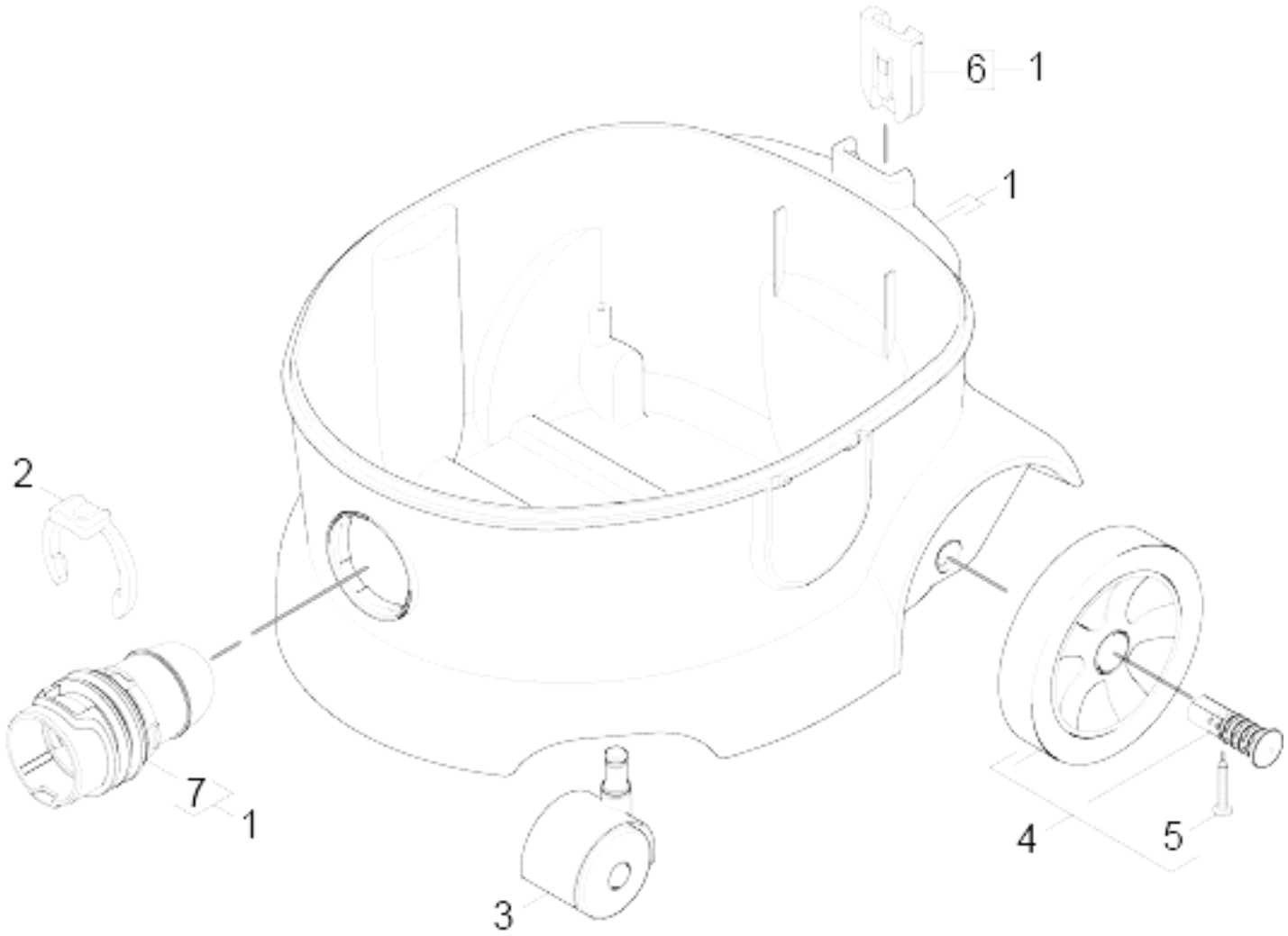
6
1
1
2
7
1
3
4
5

30 Емкость

POS	Артикульный №	Описание	Количество	Примечание
1	4.070-836.0	Бак	1	Version 1
1	4.071-245.0	Емкость комплектный	1	Version 2
2	5.343-022.0	Стопорное кольцо	1	
3	6.435-707.0	Поворотный ролик	2	
4	4.515-324.0	Колесо в сборе	1	
5	7.303-086.0	Винт 5x30 -10.9-R2R (K-In6Rd)	2	
6	5.032-668.0	Фасонная деталь	1	
7	5.034-163.0	Всасывающий коннектор	1	

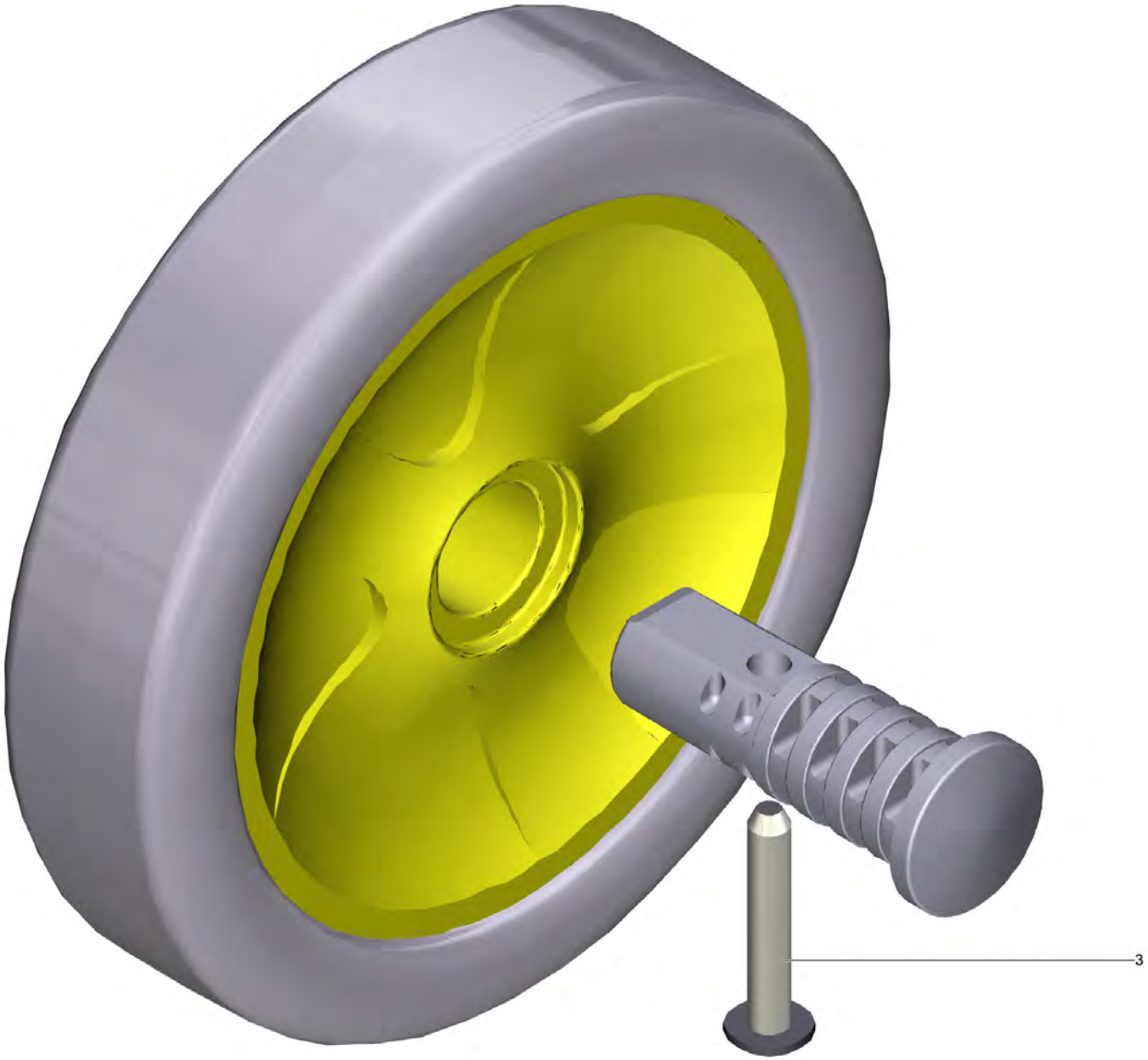
3

4 Колесо в сборе (4.515-324.0)

POS	Артикульный №	Описание	Количество
3	7.303-086.0	Винт 5x30 -10.9-R2R (K-In6Rd)	2

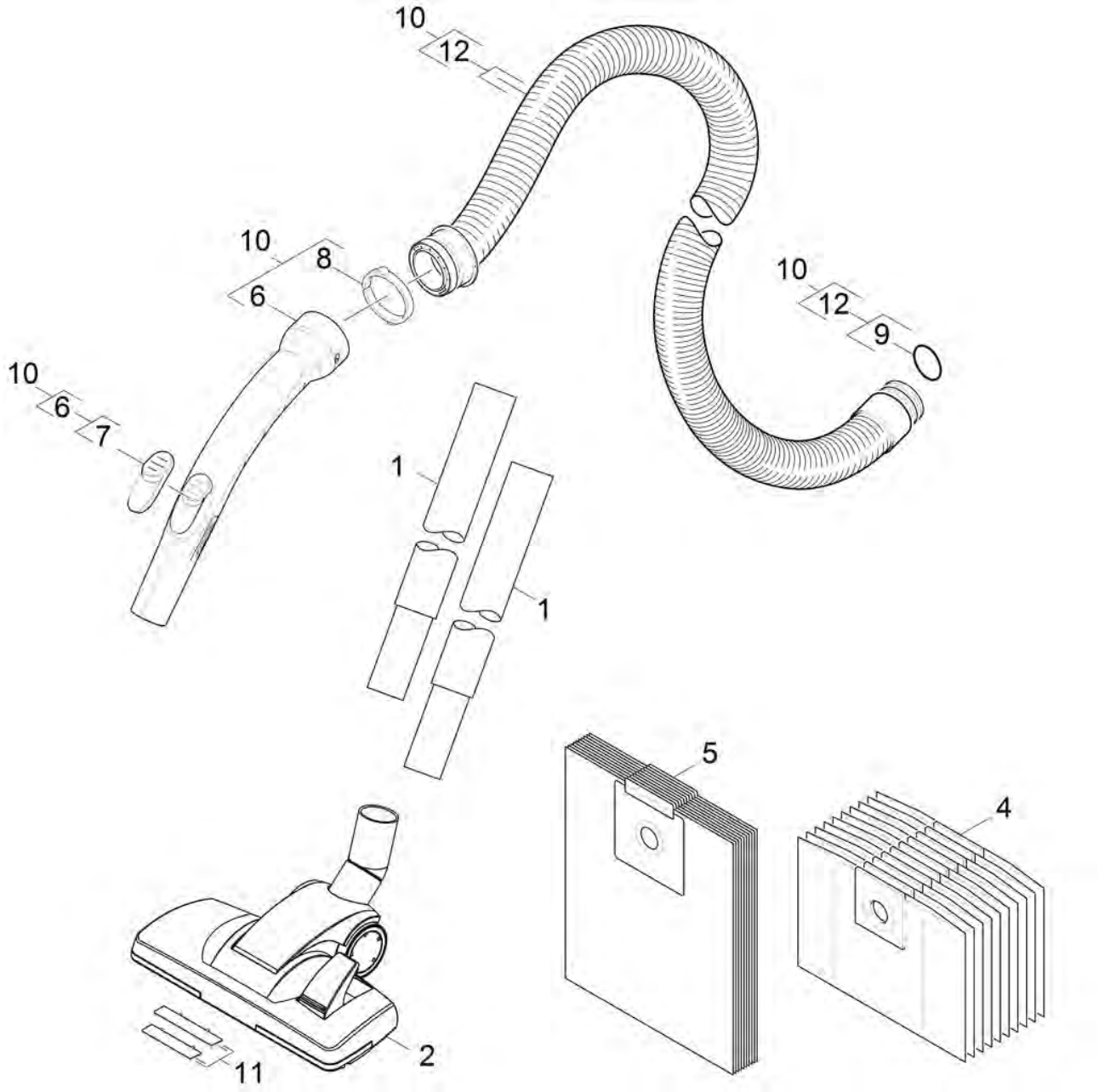
10
12
10
8
6
10
12
9
10
6
7
1
1
5
4
2
11

POS	Артикульный №	Описание	Количество	Текст ссылки
1	6.906-618.0	Удлинительная трубка черная DN32	2	
2	6.907-468.0	Универсальная насадка для полов 290 мм	1	
4	6.904-312.0	Бумажные фильтр-мешки, 10 шт.	1	
5	6.904-315.0	Фильтр-мешки флисовые, 10 шт.	1	
6	4.408-051.0	Колено трубы	1	
7	5.032-729.0	Ползунок T 191	1	
8	5.031-703.0	Зажимное кольцо	1	
9	5.363-255.0	Прокладка x-образной формы	1	
10	4.440-907.0	Всасывающий шланг в сборе	1	АНТИСТАТИЧЕСКИЙ
10	4.440-982.0	Всасывающий шланг C-DN 32, kpl. el.	1	electrically conducting
11		Набор ниточный рычаг RD 296 NW32	1	
12	4.440-911.0	Всасывающий шланг	1	

50 Верхняя часть щетки ESB 28/34

POS	Описание	Количество
51	Верхняя часть щетки ESB 28	1
52	Верхняя часть щетки ESB 34	1
53	Всасывающее устройство	1

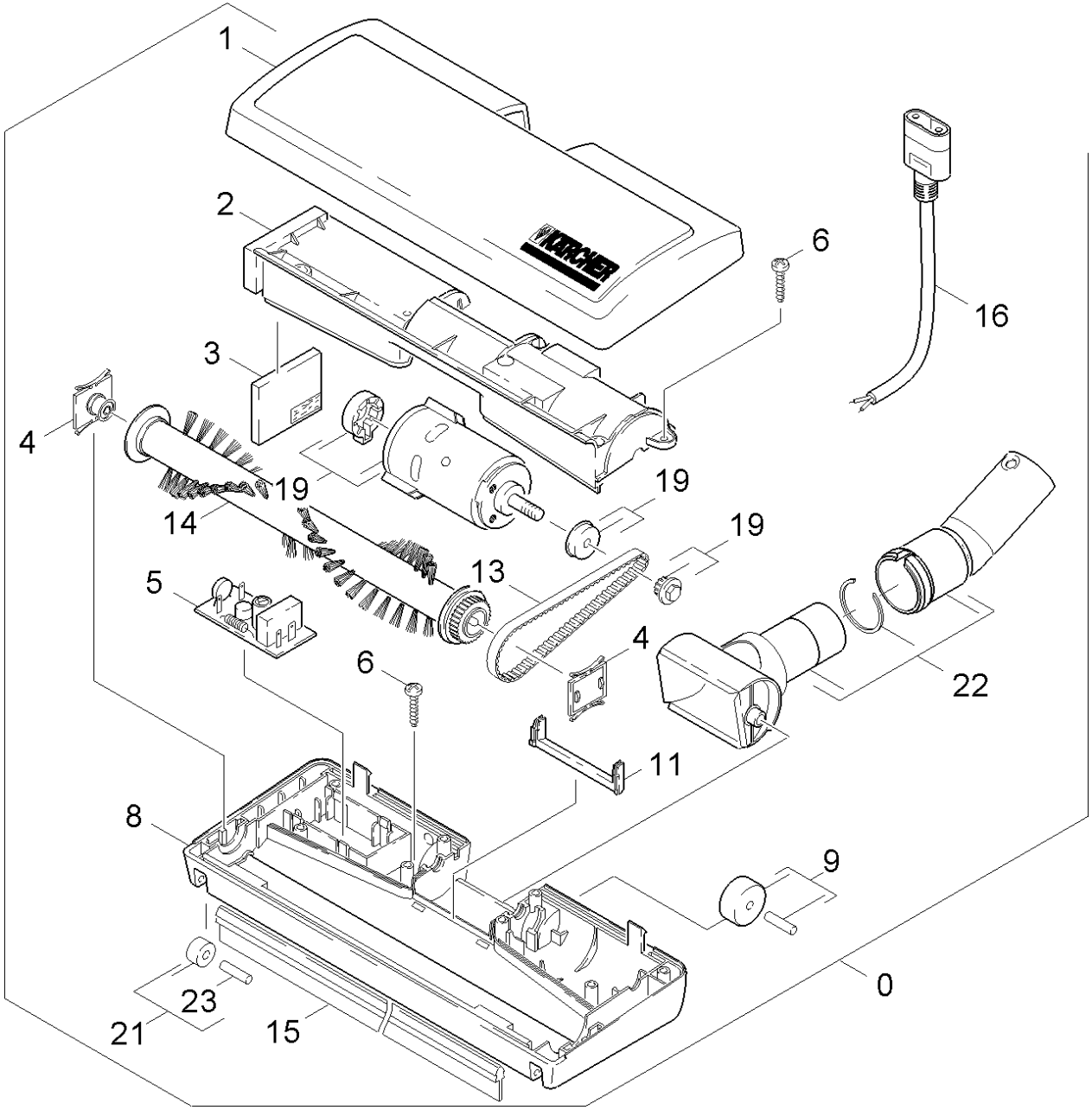
1
2
6
16
3
4
19
14
19
19
13
5
4
6
22
11
8
9
0
23
21
15

51 Верхняя часть щетки ESB 28

POS	Артикульный №	Описание	Количество
0	6.906-663.0	Щеточная головка ESB 28	1
1	6.905-980.0	Верхняя часть корпуса	1
2	6.988-001.0	Кожух двигателя	1
3	6.988-002.0	Противовес	1
4	6.988-003.0	Корпус подшипника	1
5	6.988-004.0	Платина	1
6	6.988-016.0	Винт	10
8	6.905-981.0	Нижняя часть корпуса	1
9	4.515-342.0	Ходовой ролик с осью компл.	2
11	6.988-006.0	Кожух кабель	1
13	6.988-007.0	Зубчатый ремень	1
14	6.905-938.0	Валик щетки	1
15	6.273-218.0	Резиновый амортизатор	1
16	6.906-708.0	Кабель ESB 28	1
19	6.988-019.0	Мотор комплектный	1
21	6.905-520.0	Ходовой каток комплектный D13	1
22	6.906-707.0	Шарнирное соединение	1
23	6.906-712.0	Ось впереди только для замены	2

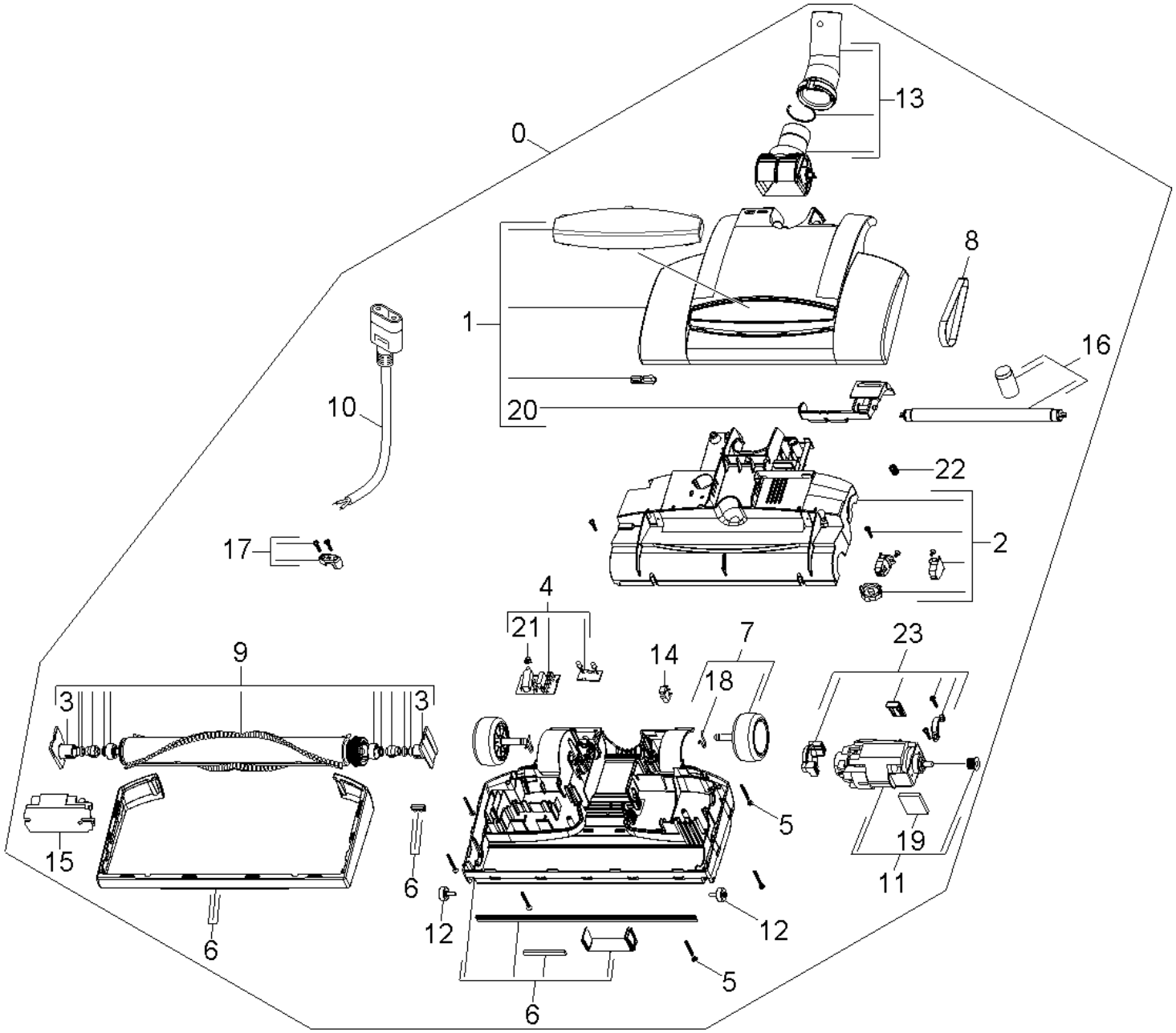
0
13
8
1
16
10
20
22
2
17
4
21
7
23
9
14
18
3
3
5
19
15
11
6
12
12
5
6
6

52 Верхняя часть щетки ESB 34

POS	Артикульный №	Описание	Количество
0	6.907-256.0	Верхняя часть щетки ESB 34	1
1	6.626-089.0	Верхняя часть комплектный	1
2	6.613-233.0	Капот двигателя комплектный	1
3	6.401-464.0	Подшипник держатель комплектный	1
4	6.988-021.0	Платина комплектный	1
5	6.988-023.0	Винт ST3,5x35	1
6	6.634-260.0	Нижняя часть комплектный	1
7	6.401-461.0	Ходовой каток комплектный позади	2
8	6.988-022.0	Зубчатый ремень	1
9	6.975-017.0	Валик щетки комплектный	1
10	6.686-503.0	Приборный штекер комплектный	1
11	6.613-232.0	Мотор комплектный	1
12	6.401-462.0	Фронтальный ролик в сборе	2
13	6.401-463.0	Шарнир комплектный	1
14	6.635-584.0	Выключатель	1
15	6.651-673.0	Балластный дроссель	1
16	6.989-463.0	Освещение	1
17	6.989-464.0	Скоба для крепления кабеля	1
18	6.957-402.0	Скоба	1
19	6.414-970.0	Фильтр мотор	1
20	6.634-261.0	Микропереключатель	1
21	6.958-283.0	Колпак	1
22	6.958-284.0	Пружина	1
23	6.613-238.0	Двигатель в сборе	1

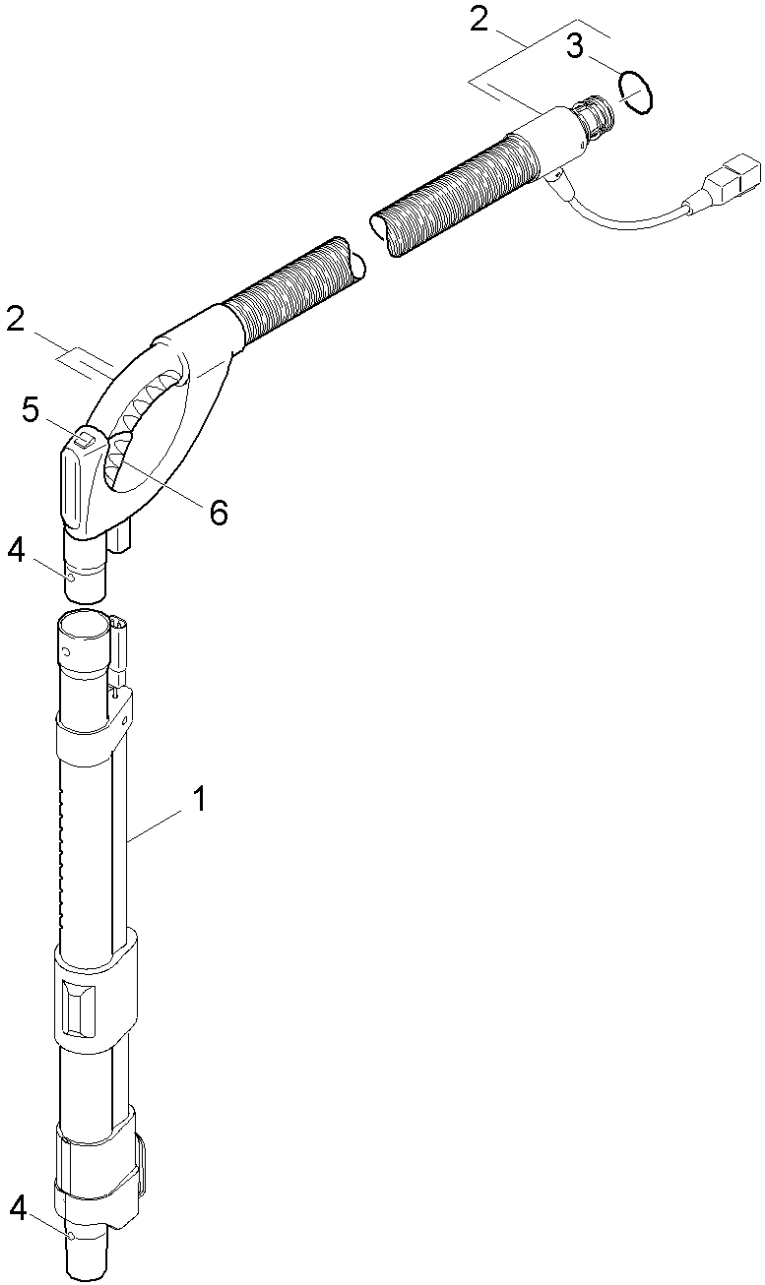
2
3
2
5
6
4
1
4

53 Всасывающее устройство

POS	Артикульный №	Описание	Количество
1	6.907-032.0	Телескопическая всасывающая трубка	1
2	6.906-665.0	Всасывающий шланг	1
3	5.363-255.0	Прокладка х-образной формы	1
4	6.903-239.0	Пластинчатая пружина	2
5	6.906-710.0	Выключатель ESB 28	1
6	6.906-711.0	Задвижка ESB 28	1

1 Телескопическая всасывающая трубка (6.907-032.0)

POS	Артикульный №	Описание	Количество
9000	6.907-505.0	Листовая рессора для заменитель	1

2 Всасывающий шланг (6.906-665.0)

POS	Артикульный №	Описание	Количество
9000	6.907-505.0	Листовая рессора для заменитель	1

POS	Описание	Количество
10	Корпус	1
20	Всасывающая турбина	1
30	Емкость	1
50	Принадлежности	1

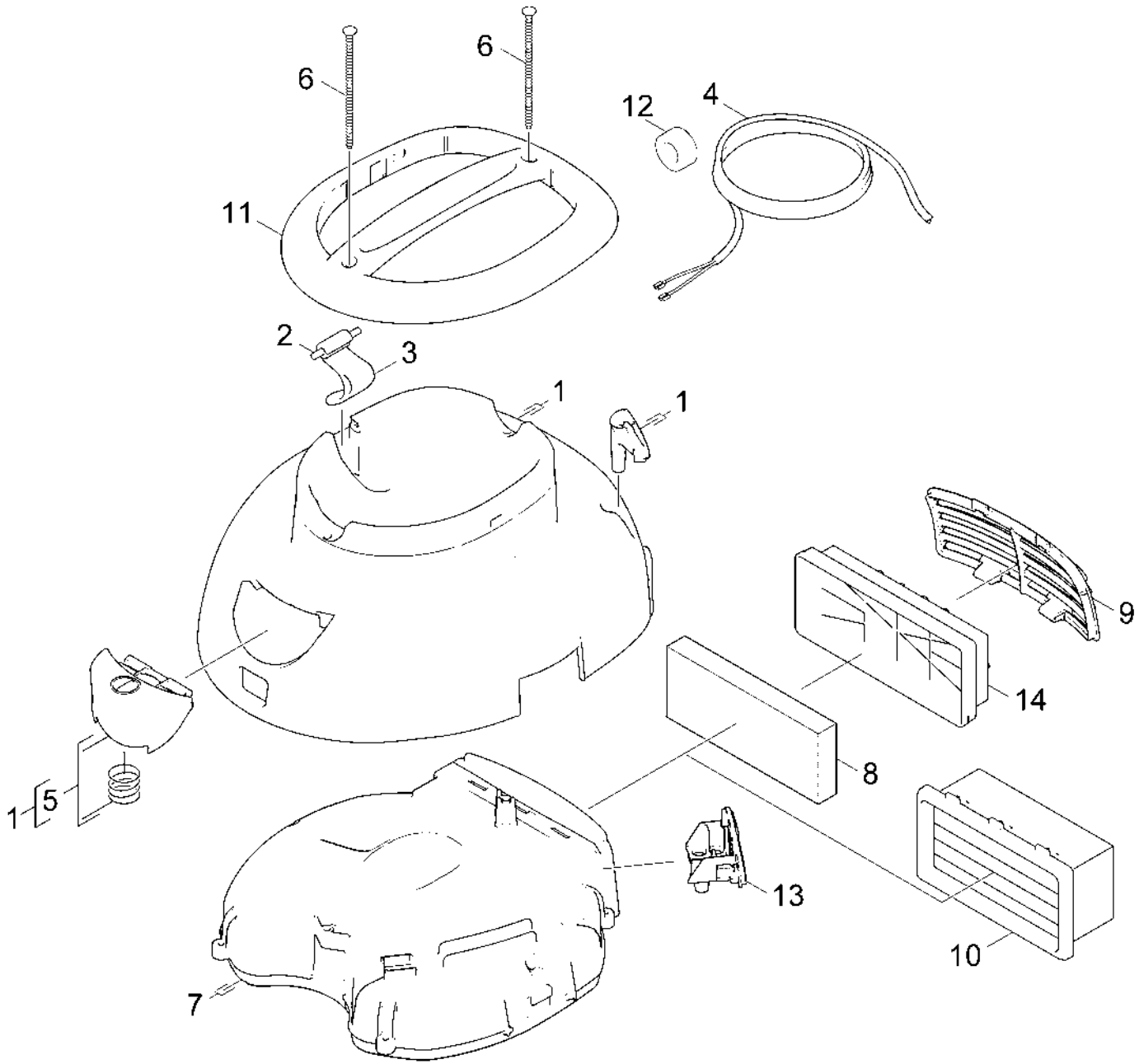
6
6
12
4
11
2
3
1
1
9
14
8
1
5
13
10
7

10 Корпус

POS	Артикульный №	Описание	Количество
1	4.069-001.0	Крышка в сборе	1
2	7.314-032.0	Цилиндрический штифт 5m6x50 -St ISO 2	1
3	5.032-597.0	Защёлка T12/1	1
4	6.650-636.0	Сетевой шнур жёлтый 12m PVC *EU	1
5	4.324-019.0	Кнопка	1
6	7.303-155.0	Болт 5x100-A2-70 (IN6RD)	2
7	4.692-031.0	Воздухопровод в компл.	1
8	6.414-935.0	Фильтр	1
9	5.033-650.0	Решетка продувочного отверстия	1
10	6.414-080.0	Фильтр упакованный HEPA, H13	1
11	5.321-727.0	Ручка T 12/1	1
12	6.346-043.0	Ферритовое кольцо	1
13	5.033-928.0	Штекер RAL 1018	1
14	9.412-452.0	Корпус фильтра T 15/1	1

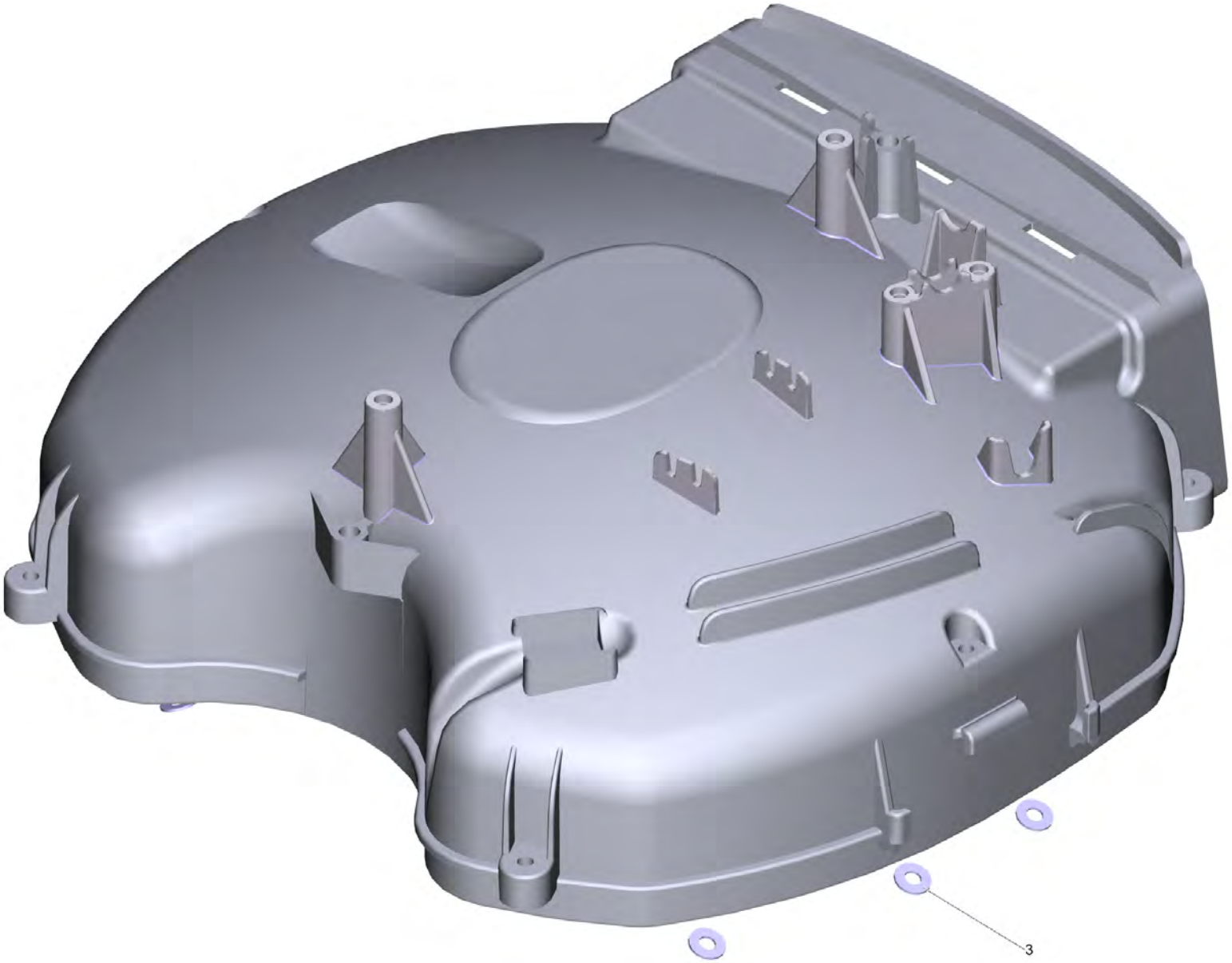
3

7 Воздухопровод в компл. (4.692-031.0)

POS	Артикульный №	Описание	Количество
3	6.343-145.0	Стопорная шайба 5	6

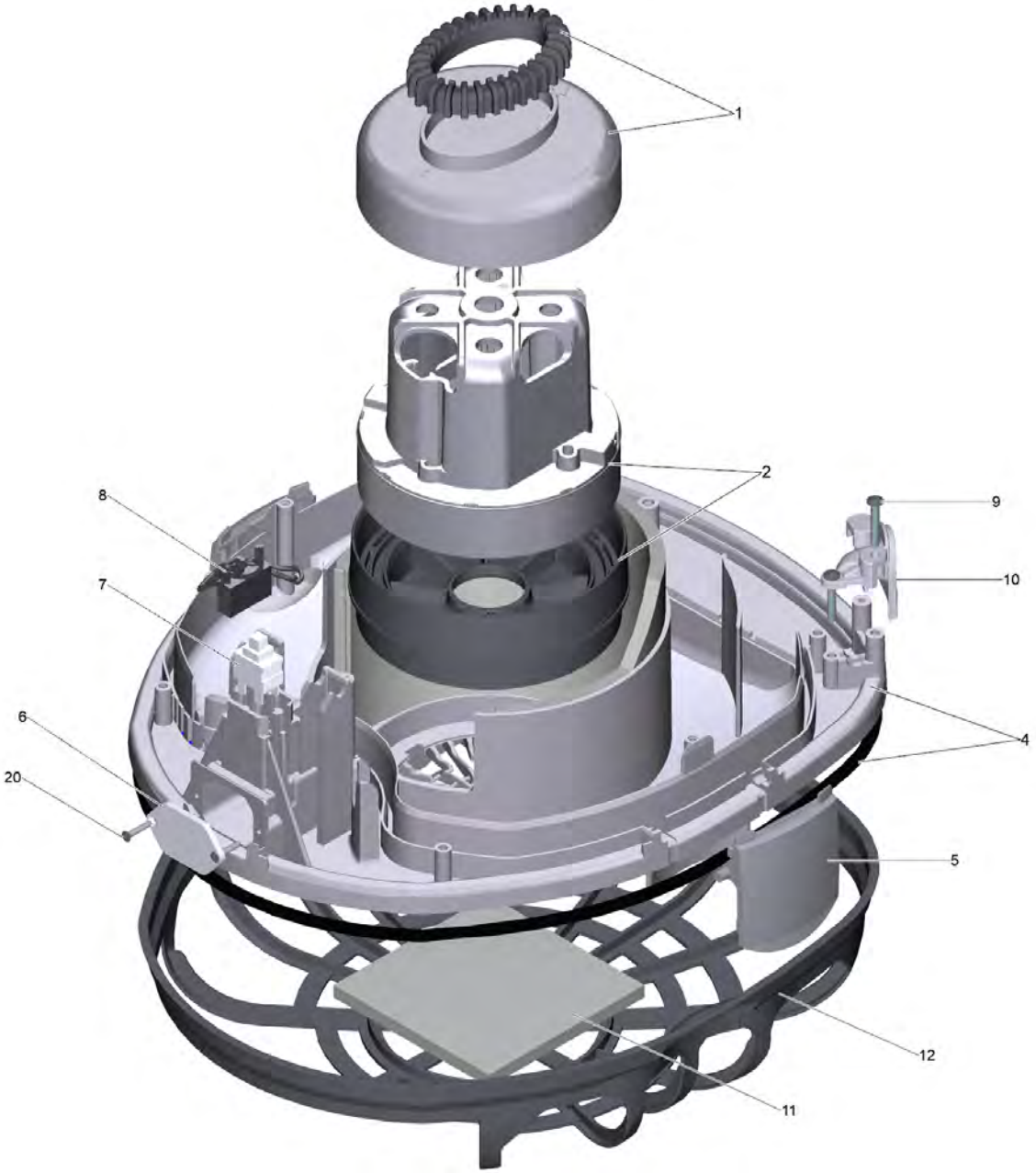
1
2
8
9
7
10
6
4
20
5
12
11

20 Всасывающая турбина

POS	Артикульный №	Описание	Количество	Текст ссылки
1	4.605-071.0	Корпус в сборе	1	ТОЛЬКО ДЛЯ ВСАСЫСВАЮЩЕЙ ТУРБИНЫ 4.610-027.0
1	4.605-123.0	Корпус комплектный	1	ТОЛЬКО ДЛЯ ВСАСЫСВАЮЩЕЙ ТУРБИНЫ 4.610-112.0
2	4.610-027.0	Всасывающая турбина комплектный 850W	1	ПРИМИТЕ ВО ВНИМАНИЕ ИСПОЛНЕНИЕ
2	4.610-112.0	Всасывающая турбина в сборе 700W	1	ПРИМИТЕ ВО ВНИМАНИЕ ИСПОЛНЕНИЕ
4	4.605-159.0	Корпус комплектный	1	
5	5.034-101.0	Шпилька защёлки	2	
6	5.002-923.0	Защитная крышка	1	
7	6.630-437.0	Переключатель вкл/выкл PUZZI	1	
8	4.839-770.0	Электрические небольшие детали T 12/1 without socket	1	ТОЛЬКО ДЛЯ ВСАСЫСВАЮЩЕЙ ТУРБИНЫ 4.610-027.0
8	4.839-813.3	Электрические небольшие детали для замены DOMEL T 12/1	1	ТОЛЬКО ДЛЯ ВСАСЫСВАЮЩЕЙ ТУРБИНЫ 4.610-112.0
9	7.303-084.0	Винт 4x25 -10.9-R2R (K-In6Rd)	2	
10	5.032-672.0	Тяговая разгрузка	1	
11	2.889-119.0	Набор фильтра д/защиты мотора	1	
12	4.731-011.0	Фильтрующий элемент упакованный	1	
20	7.303-123.0	Винт с потайной головкой 3x16 -10.9-R2R	2	

2

1 Корпус в сборе (4.605-071.0)

POS	Артикульный №	Описание	Количество
2	5.363-619.0	Подвеска двигателя сверху	1

2

1 Корпус комплектный (4.605-123.0)

POS	Артикульный №	Описание	Количество
2	5.363-619.0	Подвеска двигателя сверху	1

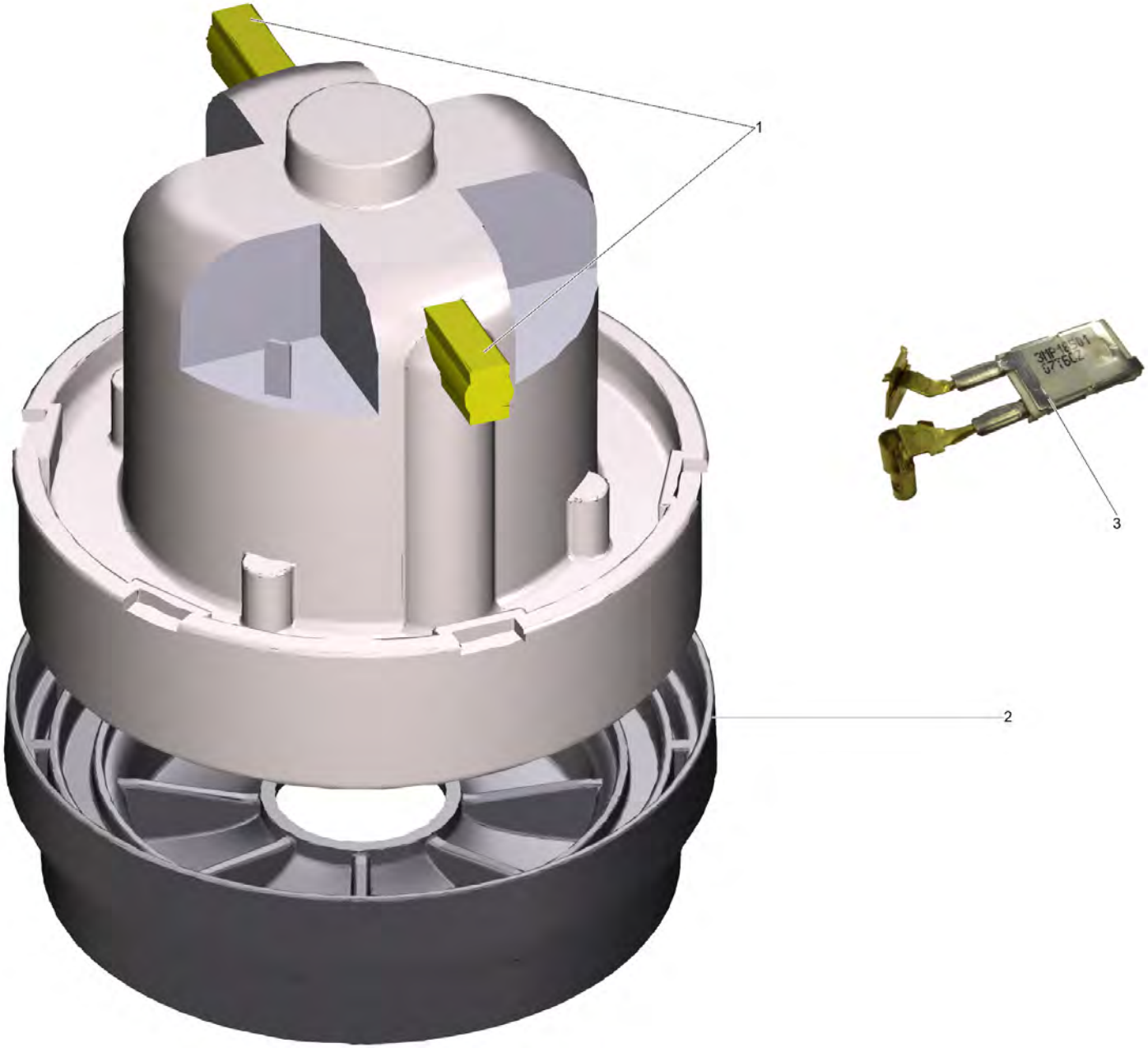
1
2
3

2 Всасывающая турбина комплектный 850W (4.610-027.0)

POS	Артикульный №	Описание	Количество
1	2.889-245.0	Набор угольная щётка 850W & 550W	1
2	5.363-221.0	Хранение мотор под	1
3	6.490-268.0	Термовыключатель 130AC	1

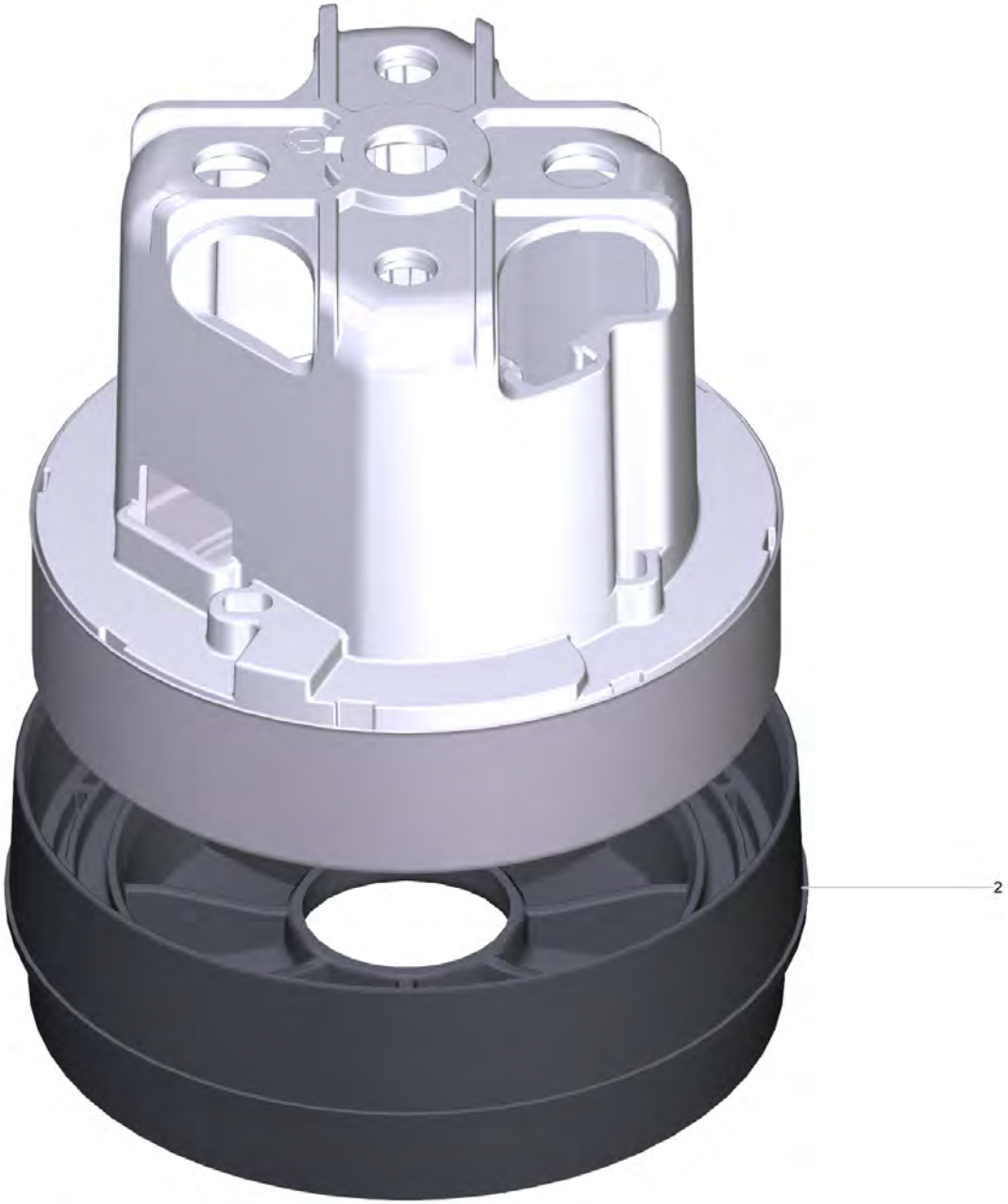
2

2 Всасывающая турбина в сборе 700W (4.610-112.0)

POS	Артикульный №	Описание	Количество
2	5.363-504.3	Хранение мотор под Domel	1

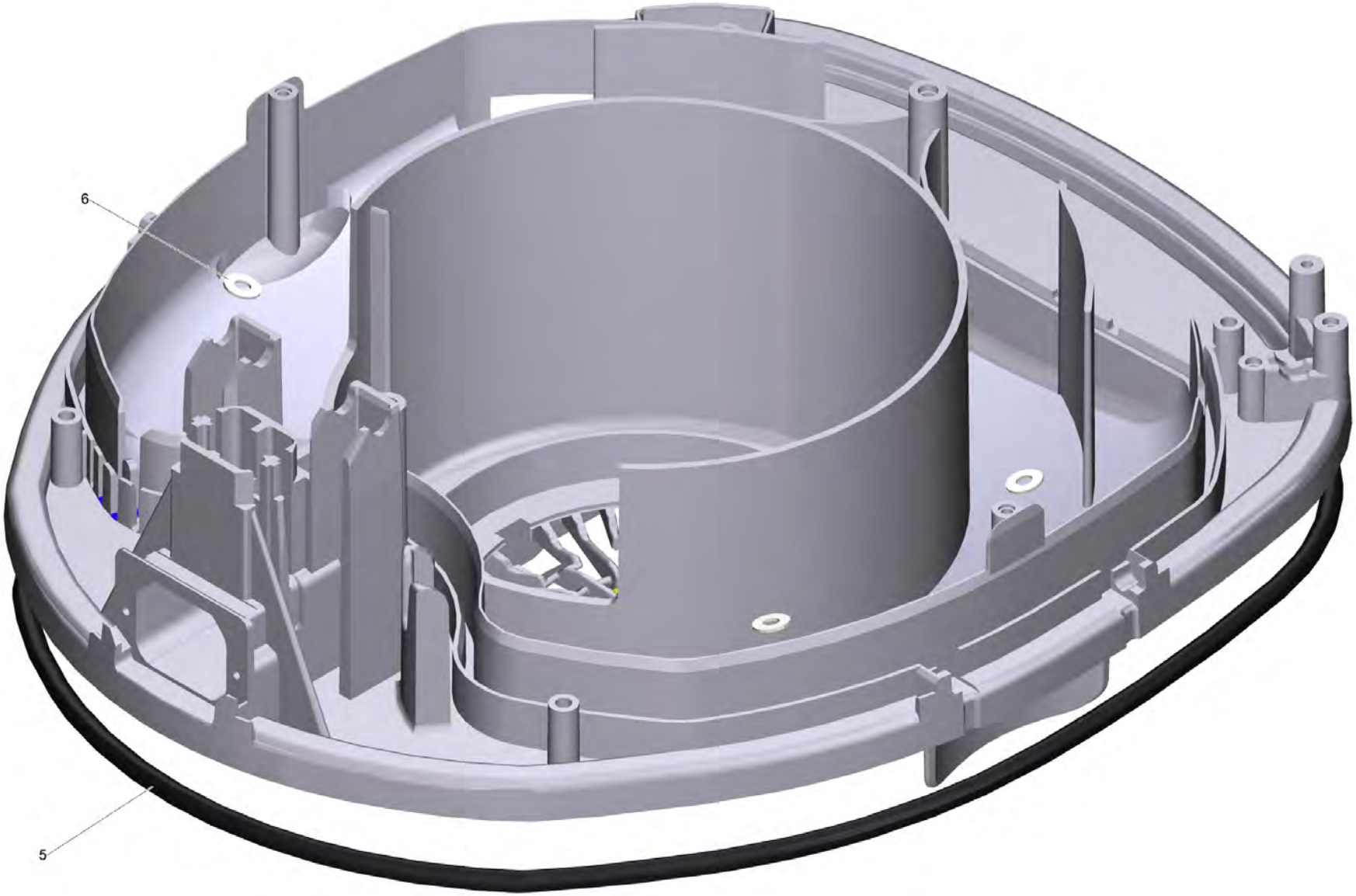
6
5

4 Корпус комплектный (4.605-159.0)

POS	Артикульный №	Описание	Количество
5	6.273-240.0	Гребень уплотнения	1
6	6.343-145.0	Стопорная шайба 5	4

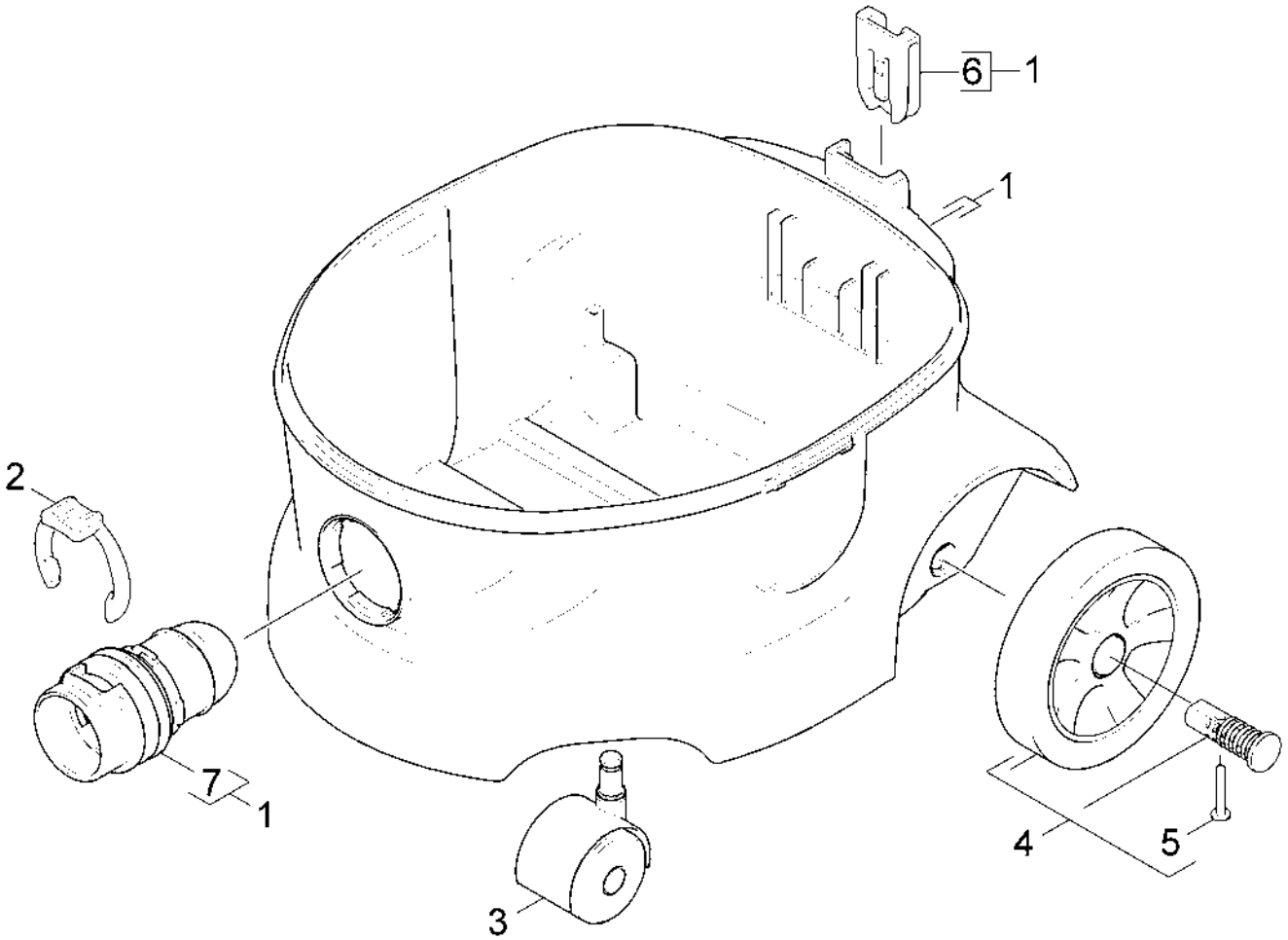
6
1
1
2
7
1
3
4
5

30 Емкость

POS	Артикульный №	Описание	Количество
1	4.071-245.0	Емкость комплектный	1
2	5.343-022.0	Стопорное кольцо	1
3	6.435-707.0	Поворотный ролик	2
4	4.515-324.0	Колесо в сборе	1
5	7.303-086.0	Винт 5x30 -10.9-R2R (K-In6Rd)	2
6	5.032-668.0	Фасонная деталь	1
7	5.034-163.0	Всасывающий коннектор	1

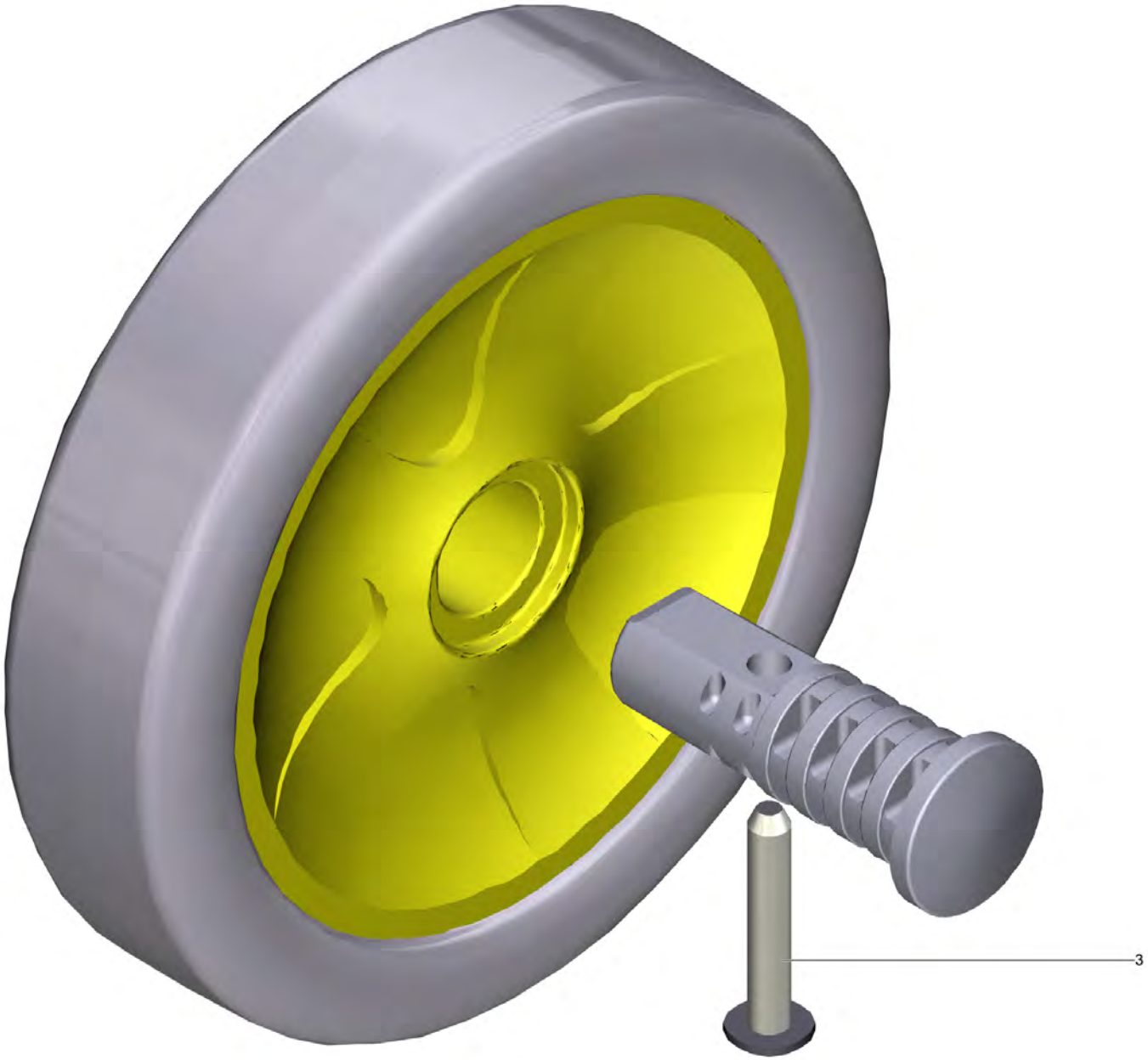
3

POS	Артикульный №	Описание	Количество
3	7.303-086.0	Винт 5x30 -10.9-R2R (K-In6Rd)	2

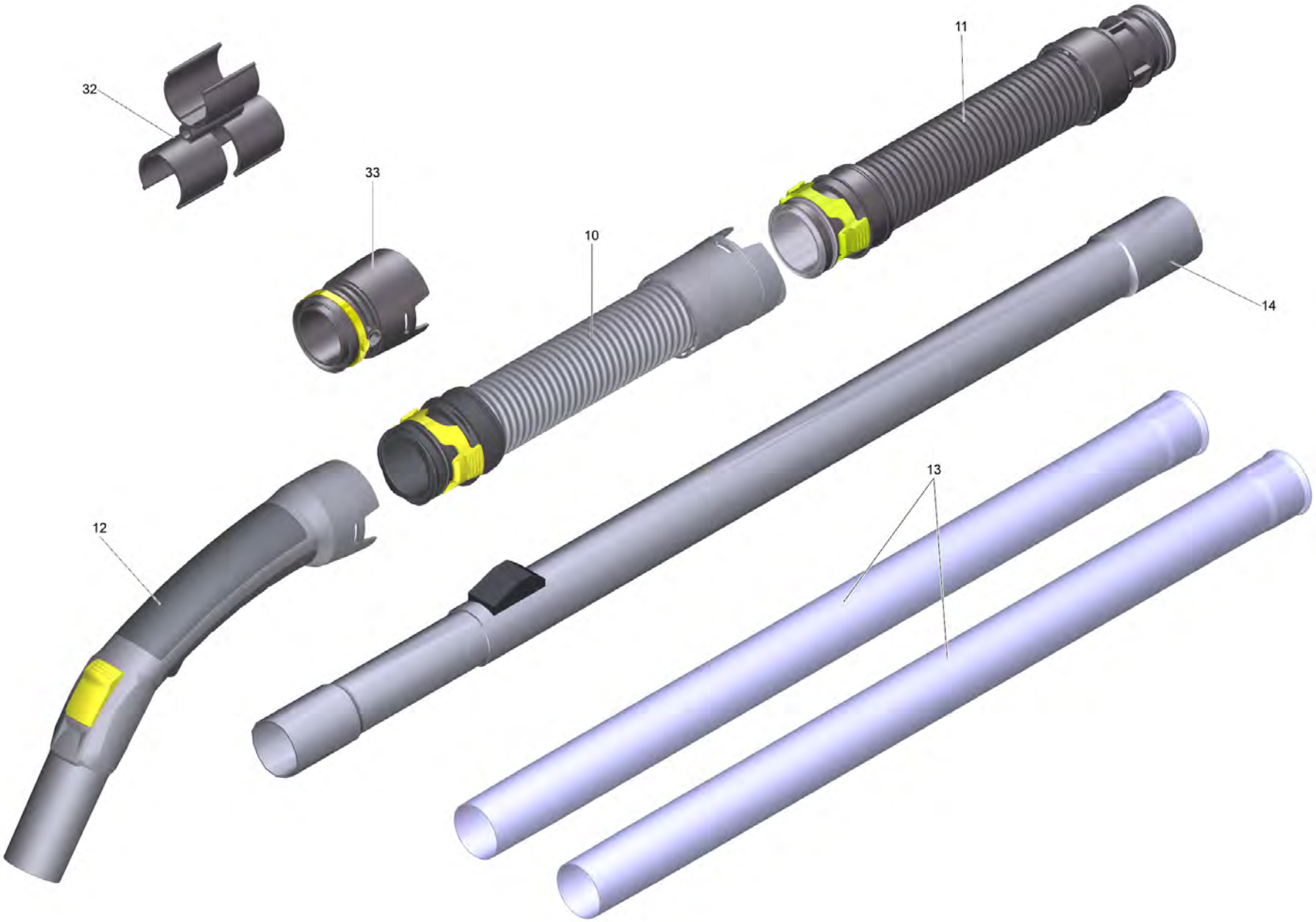
32
33
10
11
14
12
13

24
17
25
22
23
19
34
20
26
15
21
16
18

31

30

POS	Артикульный №	Описание	Количество	Примечание
10	2.889-145.0	Удлинительный шланг NW35 2,5 м	1	
11	2.889-132.0	Шланг упакованный NW35 1,5 м	1	
11	2.889-133.0	Шланг упакованный NW35 2.5m	1	
11	2.889-161.0	Шланг упакованный NW35 2.0m	1	
12	2.889-148.0	Изогнутый переходник антистатичесNW35 2K	1	
12		Изогнутый переходник комплектный	1	
13	2.889-191.0	Набор всасывающая трубка, хромированный NW35 550mm	1	
13	2.889-192.0	Набор всасывающая трубка, 550mm	1	
13	2.889-218.0	Набор всасывающая трубка, DN35 505mm	1	
13	6.902-074.0	Всасывающая трубка, хромированный NW35 -	2	
13	6.902-154.0	Всасывающая трубка	2	
14	2.862-008.0	Телескопическая всасывающая трубка	1	
15	2.860-113.0	Турбонасадка для мягкой мебели	1	
16	2.860-114.0	Турбонасадка для пола DN 35/32	1	
17	2.863-221.0	Компл.насадок-кистей,2пр(MV2-6,WD7,SE4-5	1	
18	2.889-129.0	Комбинированная насадка NW35	1	
19	2.889-130.0	Щелевая насадка в упаковке NW35	1	210mm
19	2.889-159.0	Щелевая насадка влаж и сух уборк уп NW35	1	225mm
20	2.889-179.0	Корпус насадки для сухой уборки T*	1	
21	2.889-196.0	Паркетная форсунка упакованный D360 NW35	1	
22	6.900-425.0	Универсальная щетка	1	
23	6.902-104.0	Насадка DN 35	1	
24	6.903-035.0	Щетка для чистки труб 35/100	1	
24	6.903-036.0	Щетка для чистки труб 35/200	1	
25	2.889-221.0	Всасывающая кисточка упакованный NW 35	1	
25	6.900-697.0	Насадка-кисть DN35	1	
25	6.903-862.0	Насадка-кисть DN35	1	
26	6.905-998.0	Насадка д/мягк мебели NW35	1	
30	6.904-312.0	Бумажные фильтр-мешки, 10 шт.	1	
31	6.904-315.0	Фильтр-мешки флисовые, 10 шт.	1	
32	5.037-138.0	Держатель для принадлежностей	1	
33	2.889-312.0	Адаптер старый упакованный NW35	1	
34	2.889-197.0	Паркетная форсунка упакованный D300 NW35	1	

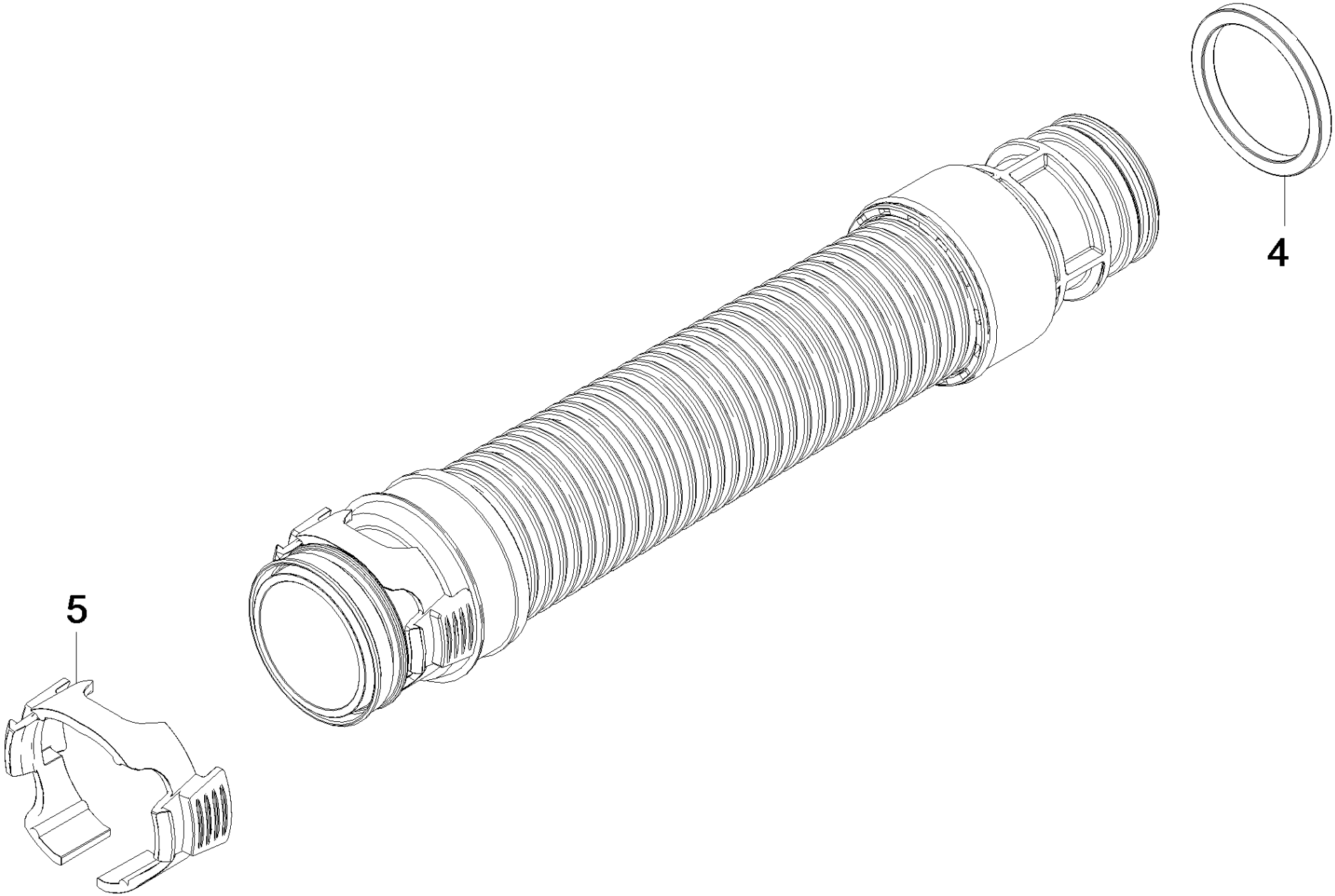
4
5

11 Шланг упакованный NW35 1,5 м (2.889-132.0)

POS	Артикульный №	Описание	Количество
4	5.363-255.0	Прокладка х-образной формы	1
5	5.031-140.0	Зажимное кольцо NW35	1

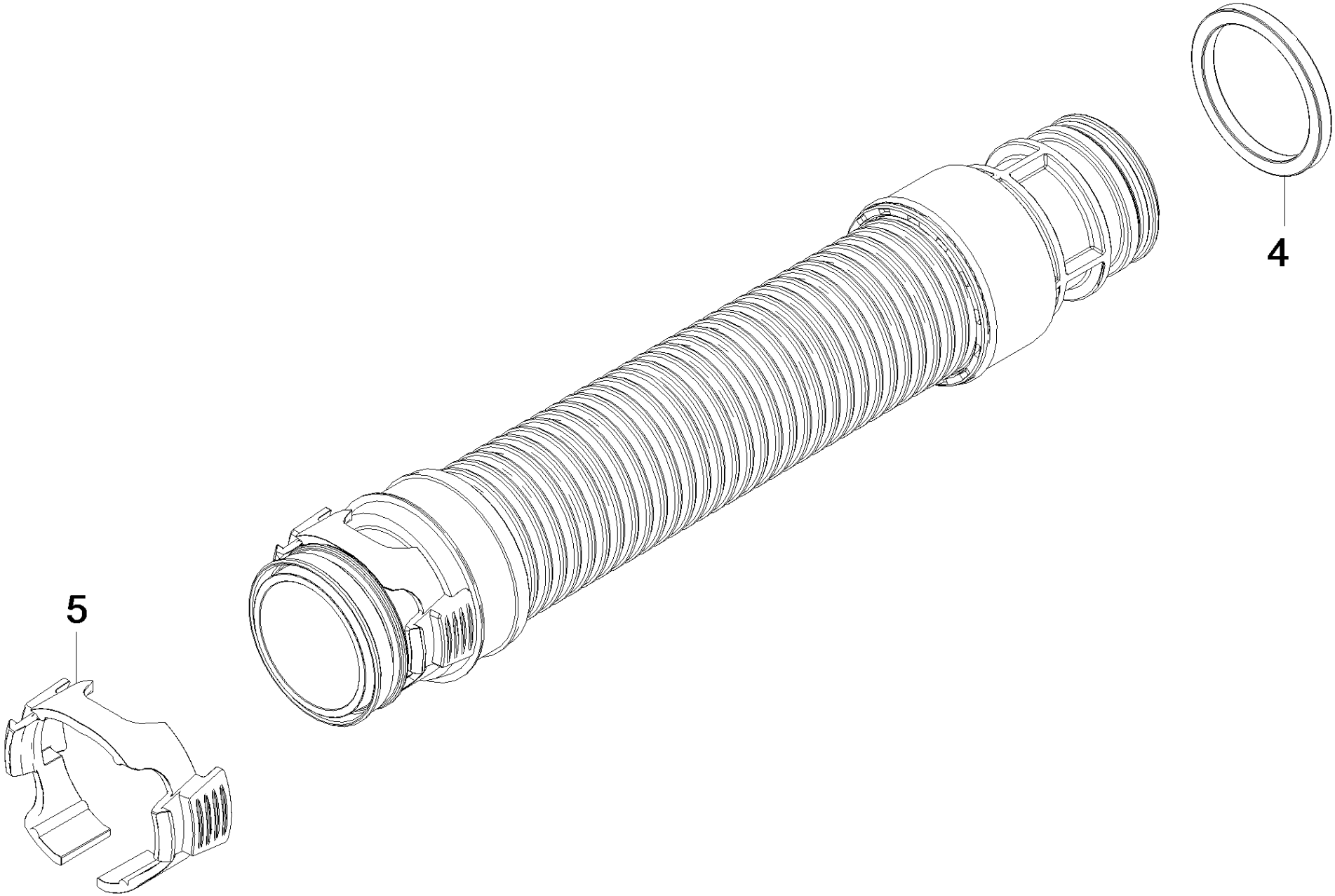
4
5

11 Шланг упакованный NW35 2.5m (2.889-133.0)

POS	Артикульный №	Описание	Количество
4	5.363-255.0	Прокладка х-образной формы	1
5	5.031-140.0	Зажимное кольцо NW35	1

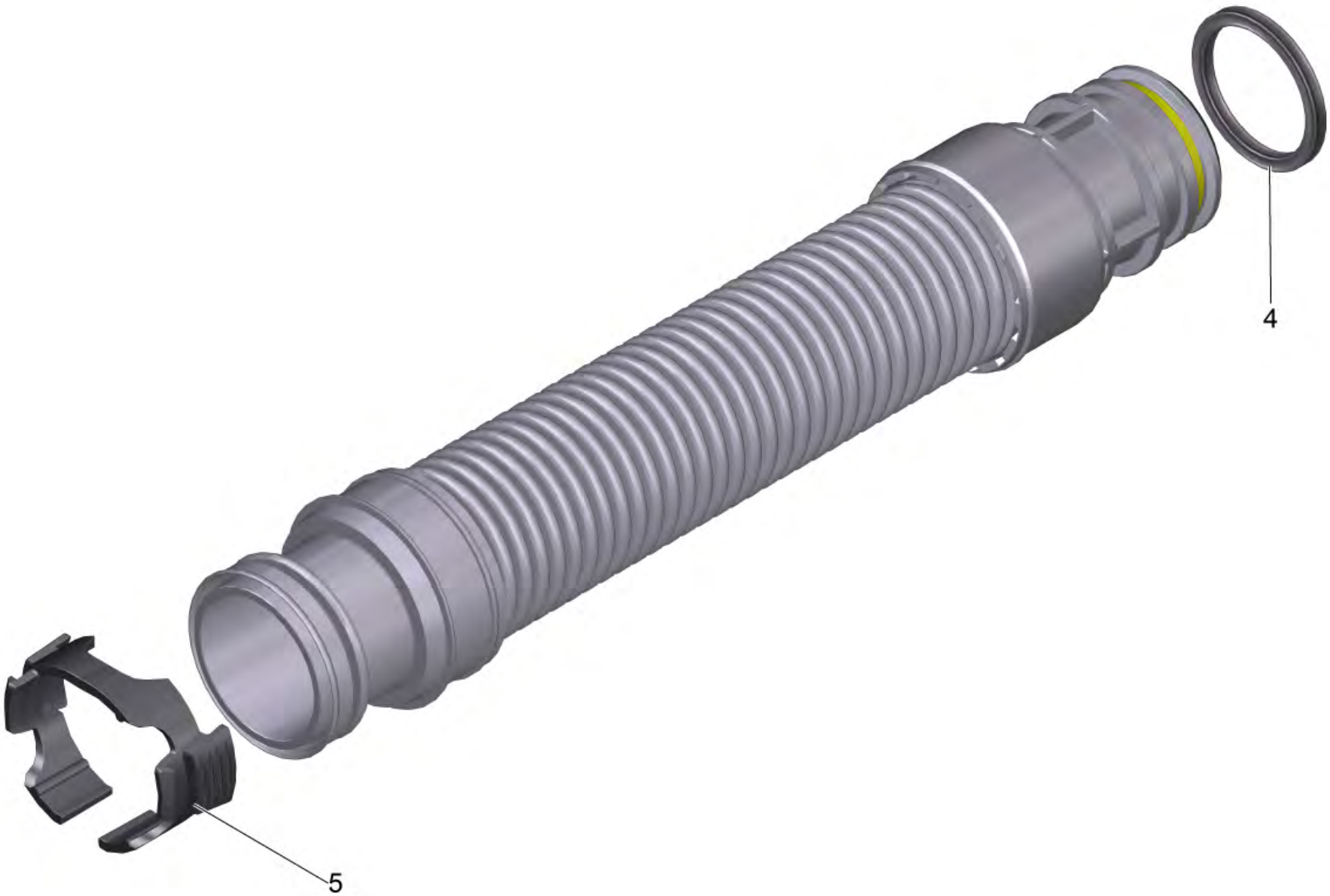
4
5

11 Шланг упакованный NW35 2.0m (2.889-161.0)

POS	Артикульный №	Описание	Количество
4	5.363-255.0	Прокладка х-образной формы	1
5	5.031-140.0	Зажимное кольцо NW35	1

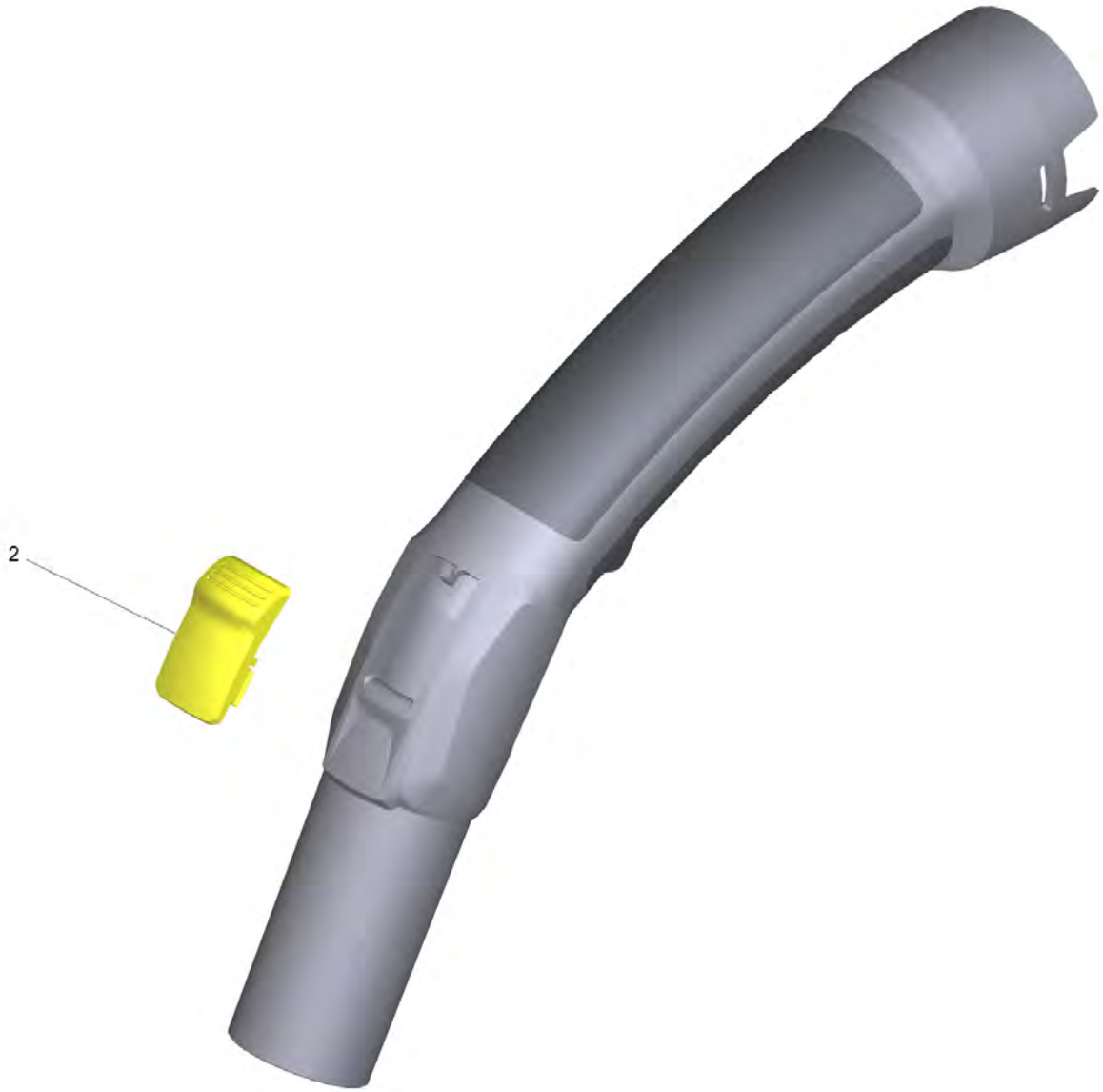
2

12 Изогнутый переходник антистатичесNW35 2K (2.889-148.0)

POS	Артикульный №	Описание	Количество
2	4.071-800.0	Скользящий контакт изогнутый переходник для замены	1

3
2
4
1

16 Турбонасадка для пола DN 35/32 (2.860-114.0)

POS	Артикульный №	Описание	Количество
1	6.905-099.0	Запасная часть набор турбофорсунка DN32	1
2	6.905-520.0	Ходовой каток комплектный D13	1
3	6.905-521.0	Ходовой каток комплектный D27	1
4	6.902-072.0	Сужающая муфта 35-32	1

20 Корпус насадки для сухой уборки T* (2.889-179.0)

POS	Артикульный №	Описание	Количество
9000	6.906-698.0	Отсекатель ниток T 12/1	1

21 Паркетная форсунка упакованный D360 NW35 (2.889-196.0)

POS	Артикульный №	Описание	Количество
9000	6.905-878.0	Комплект щеточных полосок	1

33 Адаптер старый упакованный NW35 (2.889-312.0)

POS	Артикульный №	Описание	Количество
2	5.031-703.0	Зажимное кольцо	1